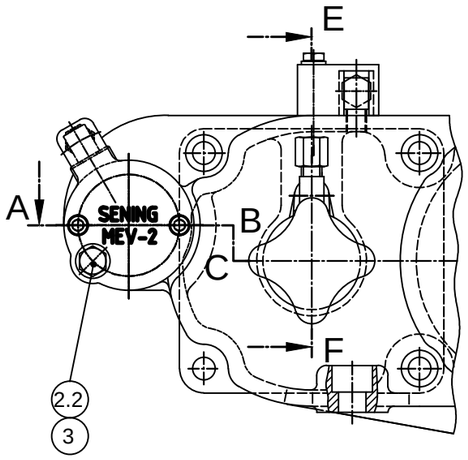

GV80PE-MD

mit Mengenvoreinsteller und Drossel
with 2-stage flow control pilot and mechanical flow throttling

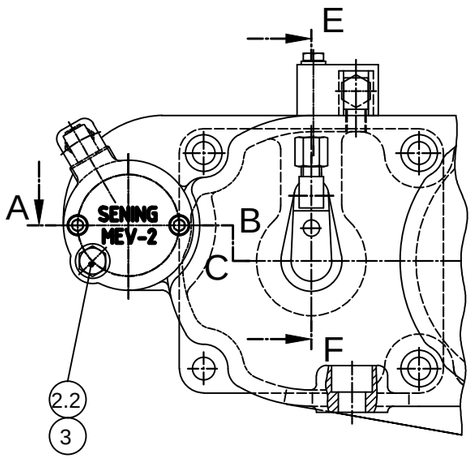

GV80PE-M

mit Mengenvoreinsteller
with 2-stage flow control pilot

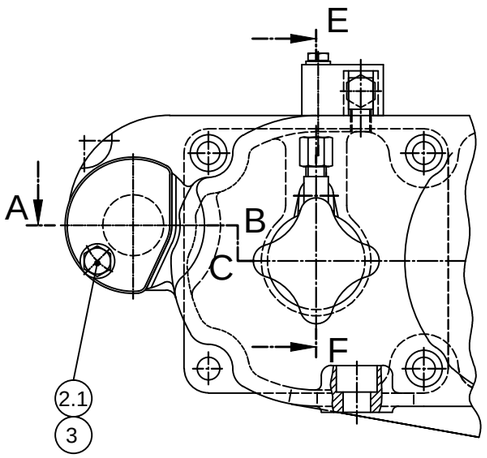

GV80PE-D

mit Drossel
with mechanical flow throttling

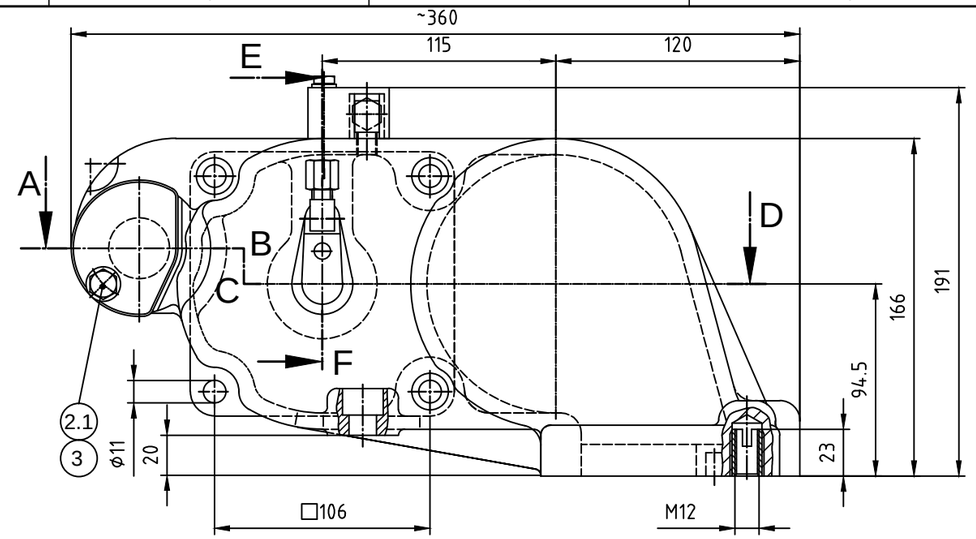

GV80PE

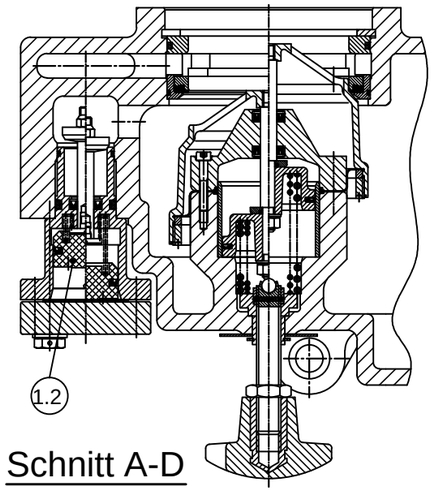

Schnitt A-D

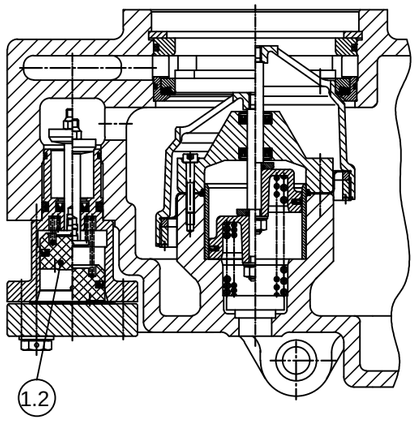

Schnitt A-D

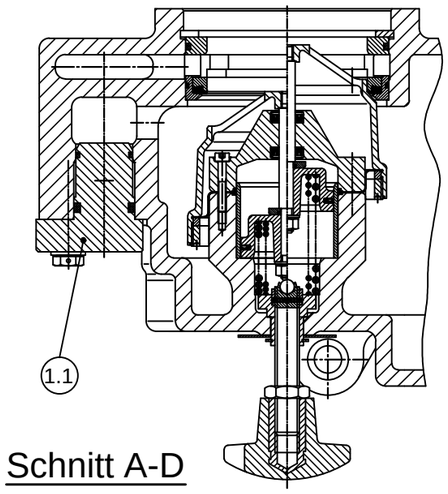

Schnitt A-D

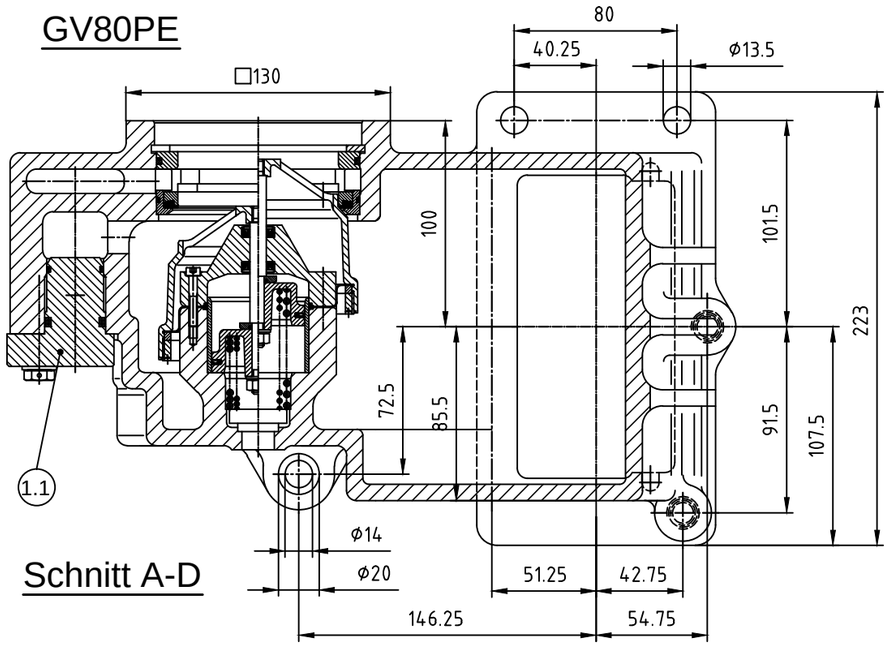

Schnitt A-D

Ein Auswechseln der Ventilsätze und der Sitzbuchse, darf nur in unserer Werkstatt vorgenommen werden, da die Verwechselungsgefahr zwischen verschiedenen, ähnlichen Ausführungen zu groß ist und eine zulassungsgerechte Endprüfung nur hier möglich ist.
Valve insert must be replaced by FMC only. Retesting for the approval in onlay possible in FMC facilities.

Betätigungsdruck:
von 250 bis 750 kPa
Temperaturbereich:
-20°C bis +60°C

Operation air pressure:
from 250 to 750 kPa
Temperatur range:
-20°C to +60 °C

Werkstoffe:
- Aluminiumgehäuse
- NBR / FKM (Dichtungen)
- korrosionsbeständiger Stahl, verzinkter Stahl
- Messing
- POM

PN 10

Material:
- *Housing made of aluminium*
- *NBR / FKM (sealing)*
- *Stainless steel, zinc coated steel*
- *Brass*
- *POM*

PN 10

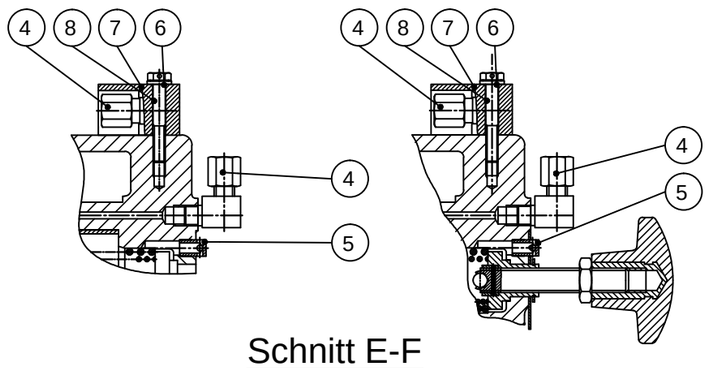

Schnitt E-F

"Copyright protection according to DIN ISO 16016"
"Schutzvermerk nach DIN ISO 16016 beachten"

Pos./ Item	Teile-Nr./ Part-No.	Stück/ Quant.	Benennung	*Description*
8	4100523	1	Sechskantschraube M6x40	*Hexagon screw*
7	251192	1	Verdrehsicherung	*Locking device*
6	4300004	1	Scheibe 6,4	*Washer*
5	16504	1	Buchse	*Bush*
4	5300034	2	Winkeleinschraubverschr. WE6-LR	*Air connection*
3	4300005	1	Scheibe 8,4	*Washer*
2.2	P8000007612	1	Sechskantschraube M8x70	*Hexagon screw*
2.1	4100258	1	Sechskantschraube M8x35	*Hexagon screw*
1.2	MEV-2	1	Mengeneinstellventil	*Flow-control-pilot - 2-stage for wet hose valve*
1.1	250762	1	Blindstopfen, kompl.	*Blind plug, compl.*

ALL TOLERANCED DIMENSIONS ARE FOR INSTALLATION ONLY.
ALL OTHER DIMENSIONS ARE FOR REFERENCE ONLY.

FMC Technologies
F.A. Sening GmbH, Regentstr. 1, 25474 Ellerbek, Germany

Method 1 | Method 3

	Date / Datum	Name
Drawn	09.07.2012	Larsen
Checked		

Item name / Benennung
Vollschlauchventil
made for / zugehörig zu

Scale / Maßst.	1:3
Size / Format	ISO - A3
Weight / Gewicht	0,0 kg

Item-No. / Teile-Nr.: GV80PE...

Drawing No. / Zeichnungs-Nr.: 251195_61

Rev.: 00D.00

Sheet / Blatt 1 of / von 1